没有特定切削加工尺寸的普通公差（mm）					
6以下	6或6以上30以下	±0.05	±0.1	±0.15	±0.2
	30或30以上120以下				±0.3
	120或120以上315以下				±0.5
	315或315以上1000以下				
	1000或1000以上2000以下				

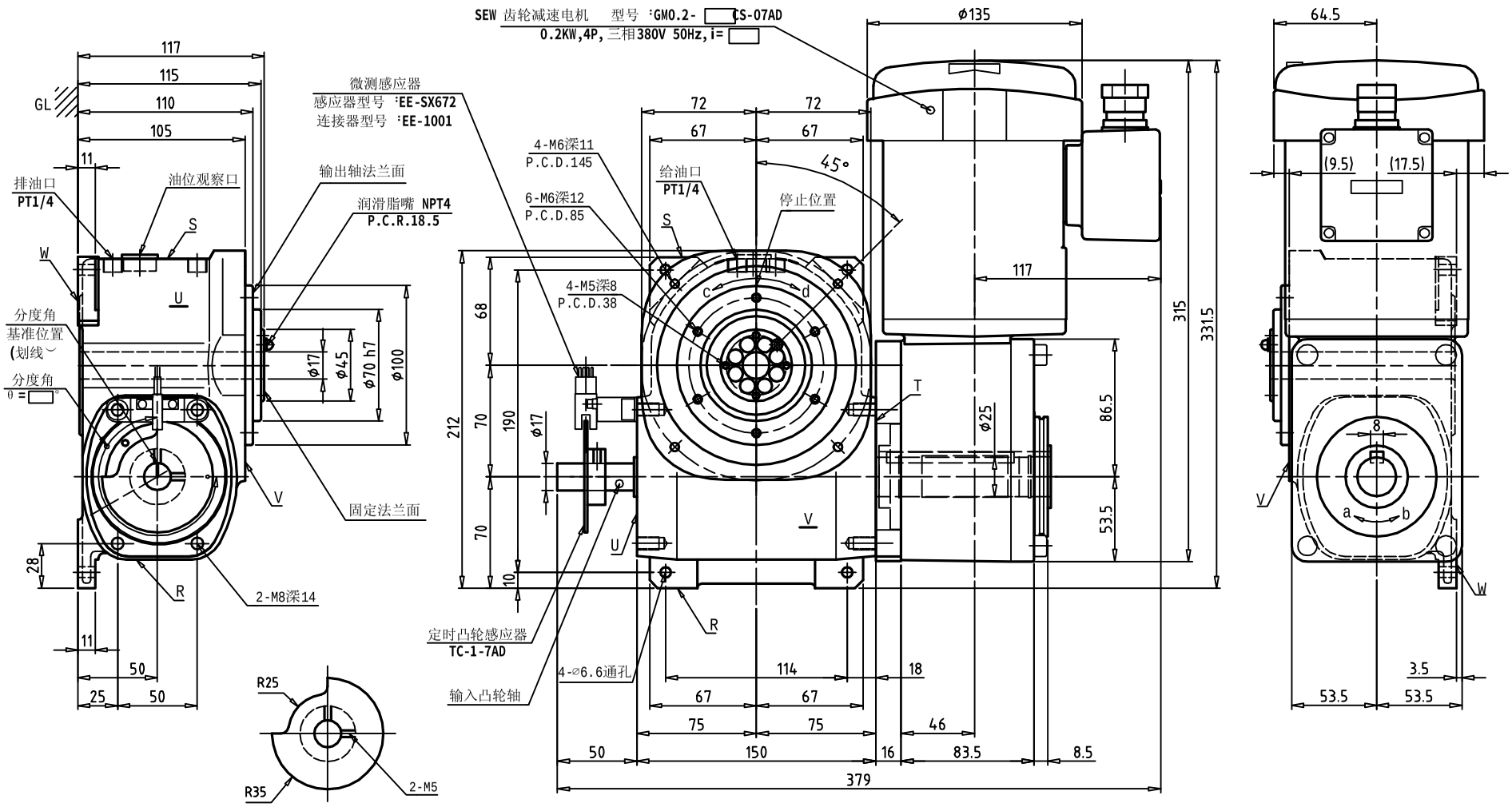

07AD特性表　　机型代码；

安装姿势		1	凸轮曲线		
输入出軸回转方向		a-c,b-d	静态额定输出扭矩	N·m	
工位数	S		动态额定输出扭矩	N·m	/ ipm
分度角	θ		内部慣性負荷扭矩	N·m	/ ipm
分度数/分	ipm		凸轮軸摩擦扭矩	N·m	
固定安装孔加工面		V W	出力軸的慣性矩	kg·m²	3.4×10^{-3}

注　记

1.定时凸轮感应器未调整出货。
2.请调整变频器输出周波数设定使用分度数/分(变频器非付属品)
3.齿轮减速电机尺寸可能变更，不做另外通知。
4.齿轮减速电机齿轮部超出W面3.5mm以上，电机部超出V面9.5mm以上，超出W面17.5mm以上。

尺度	1 : 2.5	完成	
设计	王 建 福	检图	陈 军
製图	王 建 福	承认	金 田

订正.变更内容	担当	年	月	日
品名 SANDEX 07AD GM0.2 TC-1	仕様通知書			
图番				

A3A—H

杭州三共机械有限公司

单位:mm