没有指定切削加工尺寸的普通公差（mm）	6以下	±0.05	120或120以上 315以下	±0.2
	6或6以上30以下	±0.1	315或315以上 1000以下	±0.3
	30或30以上120以下	±0.15	1000或1000以上 2000以下	±0.5

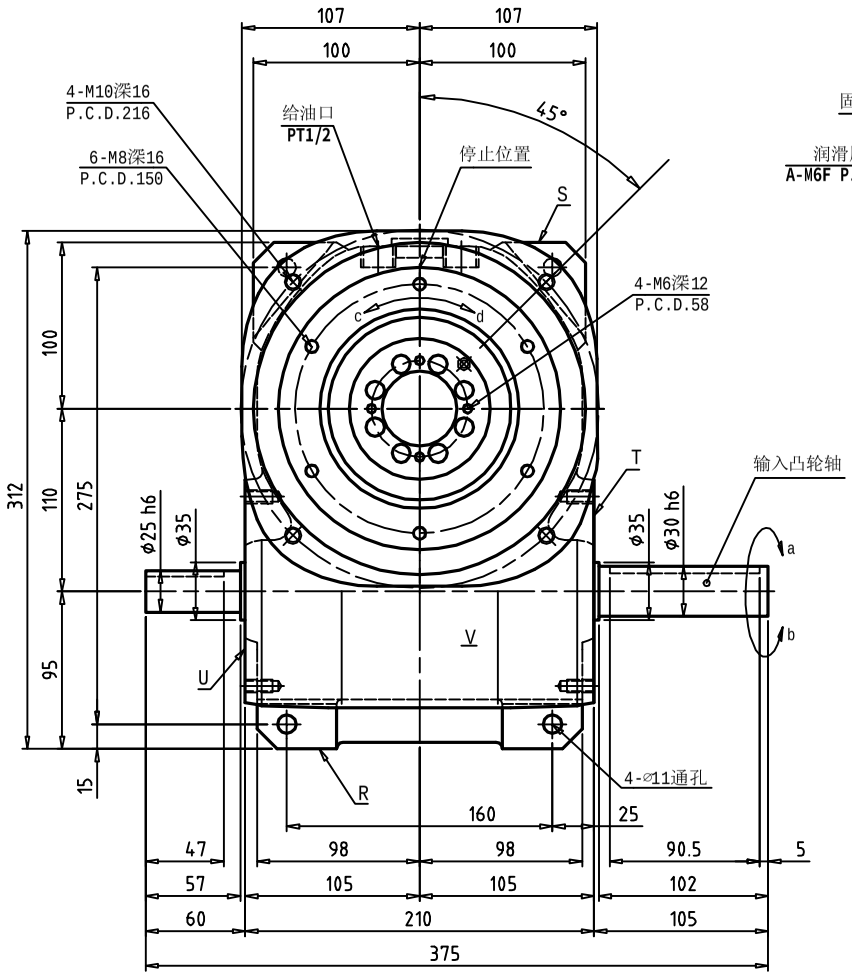

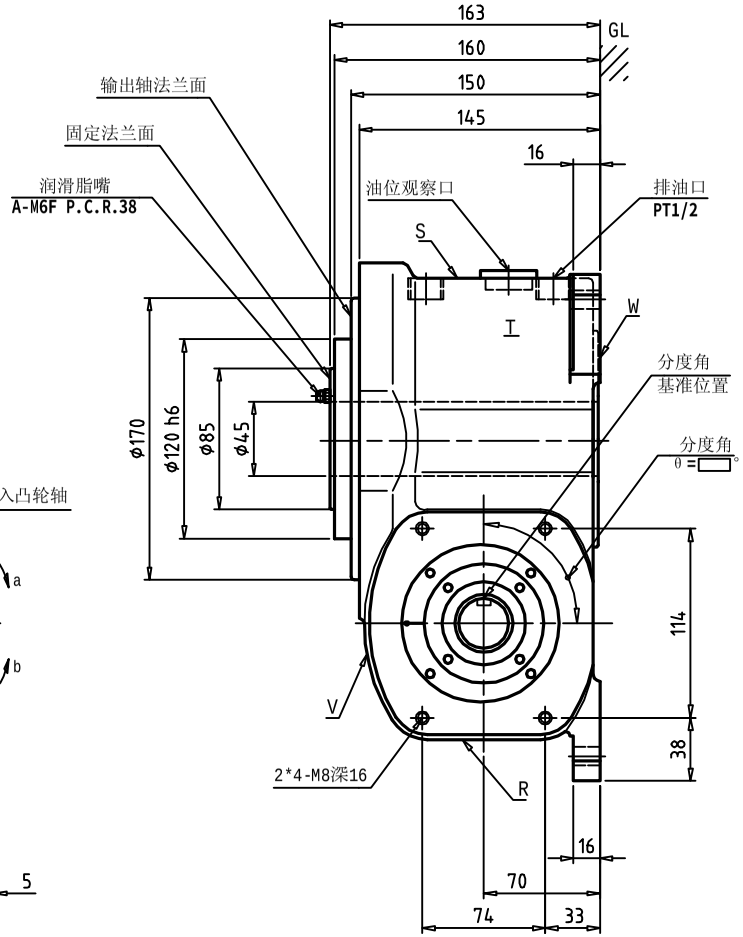

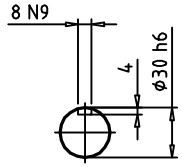

输入轴（T面侧）

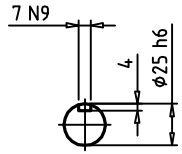

输入轴（U面侧）

11AD特性表　　机型代码；

安装姿势		1	凸轮曲线		
输入出軸回转方向		a-c,b-d	静态额定输出扭矩	N·m	
工位数	S		动态额定输出扭矩	N·m	/ ipm
分度角	θ		内部慣性負荷扭矩	N·m	/ ipm
分度数/分	ipm		凸轮軸摩擦扭矩	N·m	
固定安装孔加工面		V W	出力軸的慣性矩	kg·m²	1.39×10⁻²

注 记

1.键附属出货 。

尺度 1：3	完成		
设计 王建福	检图 陈军		
製图 王建福	承认 金田		

订正.变更内容	担当	年 月 日
品名 SANDEX 11AD	仕様通知書	
图番		

A3A－H

杭州三共机械有限公司

单位：mm