没有指定切削加工尺寸的普通公差（mm）				
6以下	±0.05	120或120以上 315以下	±0.2
6或6以上30以下	±0.1	315或315以上 1000以下	±0.3
30或30以上120以下	±0.15	1000或1000以上 2000以下	±0.5

椿本　齿轮减速电机　型号 :GM1.5- ☐ CS-15AD
1.5KW,4P,三相,380V,50Hz,i=☐

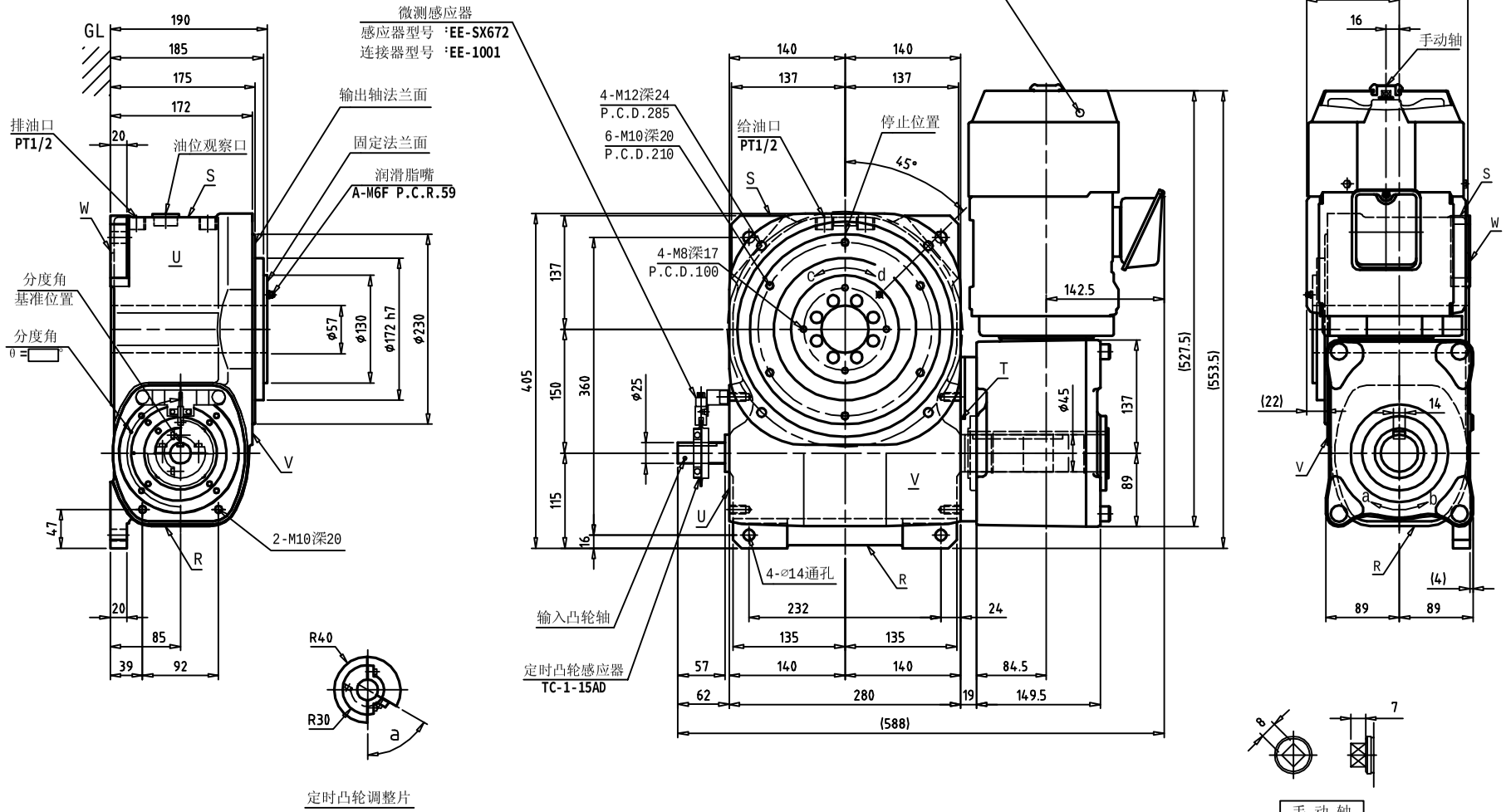

15AD特性表　　机型代码；

安装姿势		1	凸轮曲线		
输入出軸回转方向		a-c,b-d	静态额定输出扭矩	N·m	
工位数	S		动态额定输出扭矩	N·m	/ ipm
分度角	θ		内部慣性負荷扭矩	N·m	/ ipm
分度数/分	ipm		凸轮軸摩擦扭矩	N·m	
固定安装孔加工面		V W	出力軸的慣性矩	kg·m²	5.96×10⁻²

注 记

1. 定时凸轮感应器未调整出货。
2. 齿轮减速电机齿轮部超出W面4mm以上,电机部超出V面22mm以上。
3. 请调整变频器输出周波数设定使用分度数/分。(变频器非付属品)
4. 齿轮减速电机尺寸可能变更,不做另外通知。

尺度	1:5	完成	
设计	王 建 福	检图	陈 军
製图	王 建 福	承认	金 田

订正.变更内容	担当	年	月	日

品名 SANDEX 15AD GM1.5 TC-1

仕様通知書

图番

A3A-H

杭州三共机械有限公司

单位:mm