没有指定切削加工尺寸的普通公差（mm）				
6以下	±0.05	120或120以上 315以下	±0.2
6或6以上30以下	±0.1	315或315以上 1000以下	±0.3
30或30以上120以下	±0.15	1000或1000以上 2000以下	±0.5

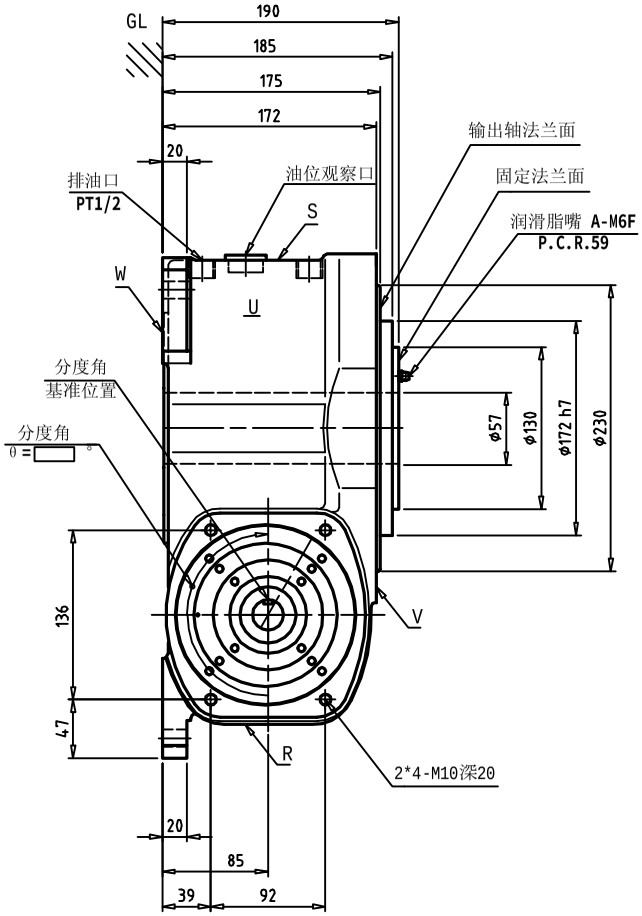

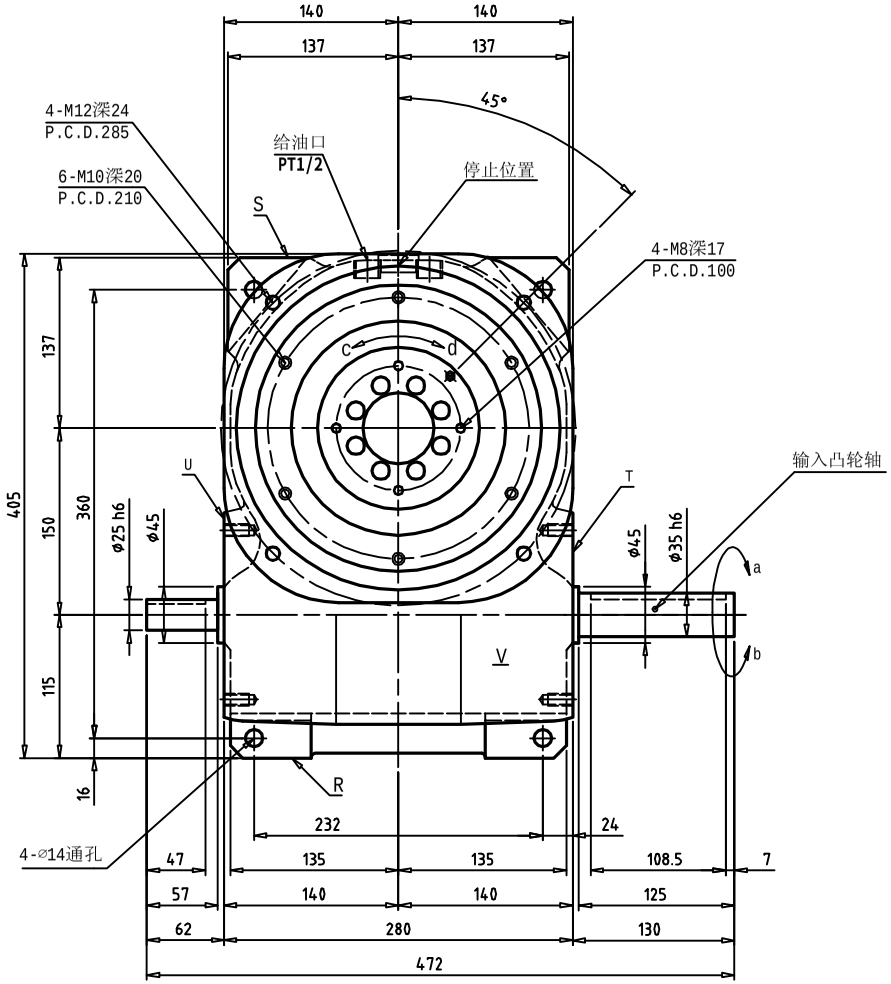

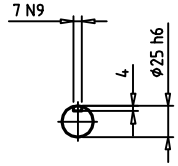

凸轮轴(U面侧)

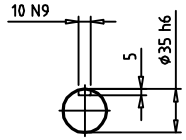

凸轮轴(T面侧)

15AD特性表　　机型代码；

安装姿势		1	凸轮曲线		
输入出軸回转方向		a-c,b-d	静态额定输出扭矩	N·m	
工位数	S		动态额定输出扭矩	N·m	/ ipm
分度角	θ		内部慣性負荷扭矩	N·m	/ ipm
分度数/分	ipm		凸轮軸摩擦扭矩	N·m	
固定安装孔加工面		V W	出力軸的慣性矩	kg·m²	5.96×10^{-2}

注　記

1. 键附属出货

尺度 1：4	完成		
设计 王建福	检图 陈军		
製图 王建福	承认 金田		

⚠			
订正.变更内容	担当	年	月 日
品名 SANDEX 15AD	仕様通知書		
图番			

A3A－H

杭州三共机械有限公司

单位：mm